MODEL NUMBER
ZP182KCE

SPECIFICATIONS	
ES NO.	DESCRIPTION
ES92-155	CONVERSION-METRIC

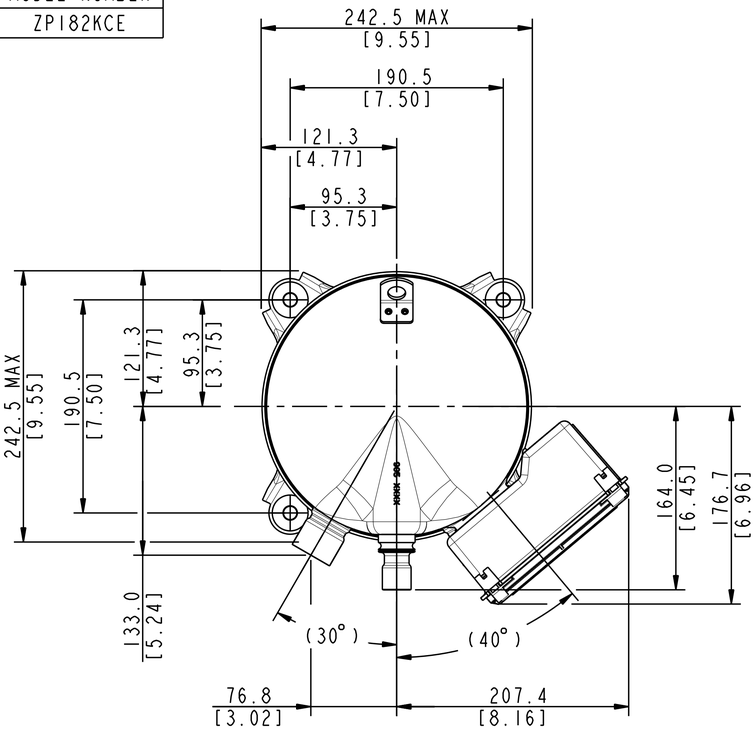

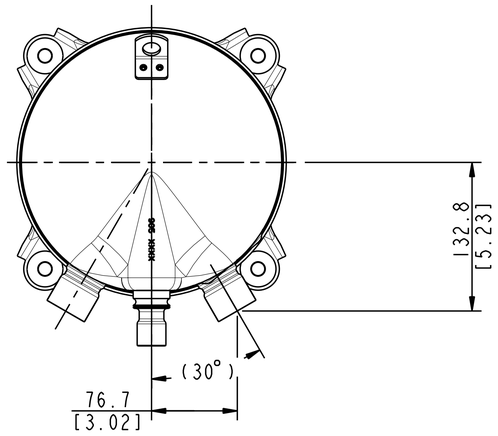

SIGHT GLASS FITTING LAYOUT STANDARD
T-BOX, FUSITES AND STUD PINS REMOVED

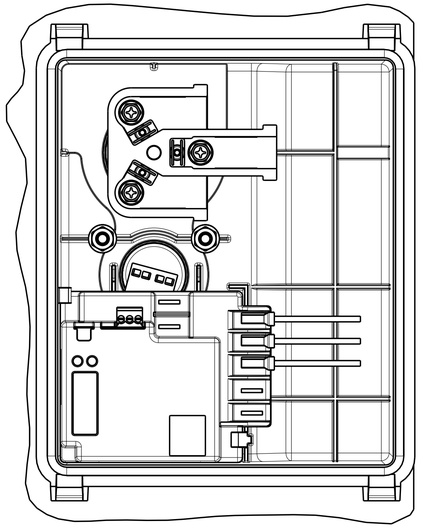

TERMINAL BOX LAYOUT STANDARD
SCALE 3:4

NOTES

1. ALL TOLERANCES ±1.5 [0.06]
   UNLESS OTHERWISE SPECIFIED.
   DUE TO ACCUMULATED ASSEMBLY TOLERANCES
   THE LISTED COMPONENTS MAY VARY FROM
   THE MOUNTING HOLES AS TABULATED.
   ◆ SUCTION FITTING ±3.0 [0.12]
   ◆ DISCHARGE FITTING ±3.0 [0.12]
2. MOUNTING KIT: 527-0182-01.
3. TUBE ENDS MUST BE PLUGGED.

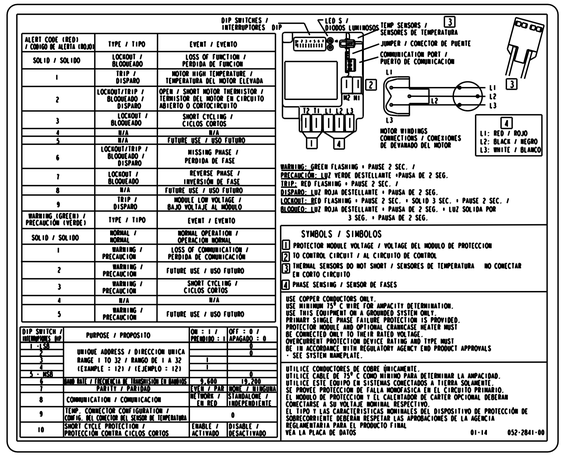

ALERT CODE (RED) / CÓDIGO DE ALERTA (ROJO)	TYPE / TIPO	EVENT / EVENTO
SOLID / SOLIDO	LOCKOUT / BLOQUEADO	LOSS OF FUNCTION / PERDIDA DE FUNCION
1	TRIP / DISPARO	MOTOR HIGH TEMPERATURE / TEMPERATURA DEL MOTOR ELEVADA
2	LOCKOUT/TRIP / BLOQUEADO / DISPARO	OPEN / SHORT MOTOR THERMISTOR / TERMISTOR DEL MOTOR EN CIRCUITO ABIERTO O CORTOCIRCUITO
3	LOCKOUT / BLOQUEADO	SHORT CYCLING / CICLOS CORTOS
4	N/A	N/A
5	N/A	FUTURE USE / USO FUTURO
6	LOCKOUT/TRIP / BLOQUEADO / DISPARO	MISSING PHASE / PERDIDA DE FASE
7	LOCKOUT / BLOQUEADO	REVERSE PHASE / INVERSIÓN DE FASE
8	N/A	FUTURE USE / USO FUTURO
9	TRIP / DISPARO	MODULE LOW VOLTAGE / BAJO VOLTAJE AL MÓDULO
WARNING (GREEN) / PRECAUCIÓN (VERDE)	TYPE / TIPO	EVENT / EVENTO
SOLID / SOLIDO	NORMAL / NORMAL	NORMAL OPERATION / OPERACIÓN NORMAL
1	WARNING / PRECAUCIÓN	LOSS OF COMMUNICATION / PERDIDA DE COMUNICACIÓN
2	WARNING / PRECAUCIÓN	FUTURE USE / USO FUTURO
3	WARNING / PRECAUCIÓN	SHORT CYCLING / CICLOS CORTOS
4	N/A	N/A
5	WARNING / PRECAUCIÓN	FUTURE USE / USO FUTURO

DIP SWITCH / INTERRUPTORES DIP	PURPOSE / PROPOSITO	ON : 1 / PRENDIDO : 1	OFF : 0 / APAGADO : 0
1 - LSB	UNIQUE ADDRESS / DIRECCION UNICA RANGE : 1 TO 32 / RANGO DE 1 A 32 (EXAMPLE : 12) / (EJEMPLO : 12)		
2			
3			
4			
5 - MSB			
6	BAUD RATE / FRECUENCIA DE TRANSMISIÓN EN BAUDIOS	9,600	19,200
7	PARITY / PARIDAD	EVEN / PAR (NONE / NINGUNA)	
8	COMMUNICATION / COMUNICACION	NETWORK / EN RED	STANDALONE / INDEPENDIENTE
9	TEMP. CONNECTOR CONFIGURATION / CONFIG. DEL CONECTOR DEL SENSOR DE TEMPERATURA	0	
10	SHORT CYCLE PROTECTION / PROTECCIÓN CONTRA CICLOS CORTOS	ENABLE / ACTIVADO	DISABLE / DESACTIVADO

LED S / DIODOS LUMINOSOS
DIP SWITCHES / INTERRUPTORES DIP
TEMP SENSORS / SENSORES DE TEMPERATURA
JUMPER / CONECTOR DE PUENTE
COMMUNICATION PORT / PUERTO DE COMUNICACIÓN
MOTOR WINDINGS CONNECTIONS / CONEXIONES DE DEVANADO DEL MOTOR
L1: RED / ROJO
L2: BLACK / NEGRO
L3: WHITE / BLANCO

WARNING: GREEN FLASHING + PAUSE 2 SEC. /
PRECAUCIÓN: LUZ VERDE DESTELLANTE + PAUSA DE 2 SEG.
TRIP: RED FLASHING + PAUSE 2 SEC. /
DISPARO: LUZ ROJA DESTELLANTE + PAUSA DE 2 SEG.
LOCKOUT: RED FLASHING + PAUSE 2 SEC. + SOLID 3 SEC. + PAUSE 2 SEC. /
BLOQUEO: LUZ ROJA DESTELLANTE + PAUSA DE 2 SEG. + LUZ SOLIDA POR 3 SEG. + PAUSA DE 2 SEG.

SYMBOLS / SIMBOLOS

1. PROTECTOR MODULE VOLTAGE / VOLTAGE DEL MODULO DE PROTECCION
2. TO CONTROL CIRCUIT / AL CIRCUITO DE CONTROL
3. THERMAL SENSORS DO NOT SHORT / SENSORES DE TEMPERATURA NO CONECTAR EN CORTO CIRCUITO
4. PHASE SENSING / SENSOR DE FASES

USE COPPER CONDUCTORS ONLY.
USE MINIMUM 75° C WIRE FOR AMPACITY DETERMINATION.
USE THIS EQUIPMENT ON A GROUNDED SYSTEM ONLY.
PRIMARY SINGLE PHASE FAILURE PROTECTION IS PROVIDED.
PROTECTOR MODULE AND OPTIONAL CRANKCASE HEATER MUST BE CONNECTED ONLY TO THEIR RATED VOLTAGE.
OVERCURRENT PROTECTION DEVICE RATING AND TYPE MUST BE IN ACCORDANCE WITH REGULATORY AGENCY AND PRODUCT APPROVALS - SEE SYSTEM NAMEPLATE.

UTILICE CONDUCTORES DE COBRE ÚNICAMENTE.
UTILICE CABLE DE 75° C COMO MÍNIMO PARA DETERMINAR LA AMPACIDAD.
UTILICE ESTE EQUIPO EN SISTEMAS CONECTADOS A TIERRA SOLAMENTE.
SE PROVEE PROTECCIÓN DE FALLA MONOFÁSICA EN EL CIRCUITO PRIMARIO.
EL MODULO DE PROTECCIÓN Y EL CALENTADOR DE CÁRTER OPCIONAL DEBERÁN CONECTARSE A SU VOLTAJE NOMINAL RESPECTIVO.
EL TIPO Y LAS CARACTERÍSTICAS NOMINALES DEL DISPOSITIVO DE PROTECCIÓN DE SOBRECORRIENTE DEBERÁN RESPETAR LAS APROBACIONES DE LA AGENCIA REGULAMENTARIA PARA EL PRODUCTO FINAL.
VEA LA PLACA DE DATOS

01-14 052-2841-00

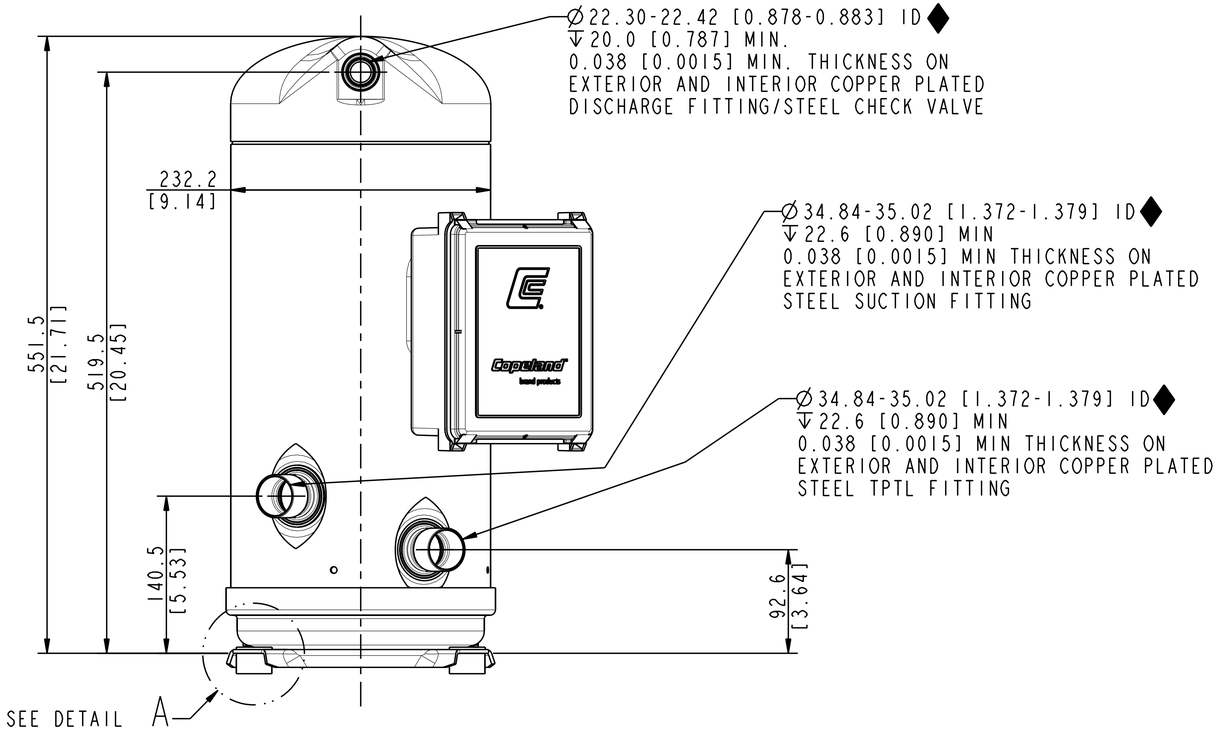

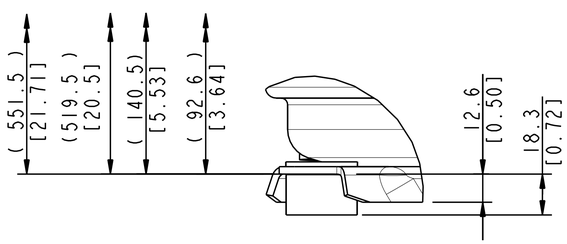

DETAIL A
SCALE 3:4

ECN007348	0	RELEASED	02-21-14	LLB	NJG	KJR
ENG NOTICE NO.	REV.NO.	REVISIONS	DATE	BY	CHKD	APPR

EMERSON. Climate Technologies
Copeland brand products

INTERPRET PER ASME Y14.5M-1994 AND EMERSON CLIMATE TECHNOLOGIES, INC. DESIGN STANDARDS DS2002
DO NOT SCALE DRAWING
◆ CRITICAL PRODUCT CHARACTERISTIC
THIRD ANGLE PROJECTION
UNLESS OTHERWISE SPECIFIED DIMENSIONS ARE MILLIMETER OR [INCH]
TOLERANCES:
1-PLACE ± N/A
2-PLACE ± N/A
ANGULAR ± N/A

15

CONFIDENTIALITY NOTICE
THIS DRAWING AND INFORMATION CONTAINED HEREIN ARE THE EXCLUSIVE PROPERTY OF EMERSON CLIMATE TECHNOLOGIES, INC. AND SHALL BE RETURNED UPON DEMAND AND SHALL NOT BE REPRODUCED IN WHOLE OR IN PART, DISCLOSED TO ANYONE ELSE OR USED, WITHOUT THE WRITTEN CONSENT OF EMERSON CLIMATE TECHNOLOGIES, INC.

MATERIAL SPECIFICATION	DRAWN BY	SUPERSEDES DWG. NO. / REV. NO.	
N/A	LLB	/	
	DATE 08-21-08	SCALE 3:8	DATE FORMAT: MM-DD-YY

TITLE	DRAWING NUMBER	SHEET 1 OF 1	DWG SIZE
REF DWG-WELD COMP ASSM	497-1634-00		4

©COPYRIGHT EMERSON CLIMATE TECHNOLOGIES, INC. - CONFIDENTIAL

UNCONTROLLED - DO NOT MODIFY